±£ªª£¡

j ^=pbofbp
l ®£°~²§¬¥=f¬±²º³ ¡²§-¬±

l mPTPJs MN

EQU=¶=VSF= EQU=¶=QUF= ETO=¶=TOF= EVS=¶=VSF=

m

	m					
m						
	1 Ø Digital Ammeter					3 Ø Digital ammeter
	4 digit 7 segment LED display			4 digit LCD with analog style bargraph indication		
	0 to 4960A			0 to 6200A		
	50mA to 5A AC					
	50 / 60Hz					
	6.2A					
	“Or” for input > 6.2A					
	5 to 4000 (programmable in steps)			5 to 5000 (programmable in steps)		
	5A fixed					
	0.001, 0.01,0.1,1A (depending upon CT primary setting)					
	1 Ø - 2 wire					3 Ø - 4 wire
	240V AC (± 20%),50 / 60Hz ; 110V AC (± 20%), 60Hz					
m	5VA max.			12VA max.		
	170gm	180gm	180gm	113gm	138gm	163gm
	YES	YES	CE ONLY	YES	YES	YES

	m						m	
m								
	1 Ø Digital Ammeter							
	4 Digit 7 Segment LED Display	3 ½ digit 7 Segment LED Display						
	0 to 4960A	-1.999mA to +1.999mA	-19.99mA to +19.99mA	-199.9mA to +199.9mA	-1999mA to +1999mA	0 to 1.999 / 19.99mA	0-199.9 / 1999mA	
	MA12-50mV DC : 0 to 50mV MA12-75mV DC : 0 to 75mV MA12-100mV DC : 0 to 100mV	0 to ±2mA	0 to ±20mA	0 to ±200mA	0 to ±2000mA	0 to 2/20mA	0 to 200/ 2000mA	
	———						50 / 60Hz	
	0 to 6.2A	0 to ±1.999mA	0 to ±19.99mA	0 to ±199.9mA	0 to ±1999mA	0 to 19.99mA	0 to 1999mA	
	6.2A	±1.999mA	±19.99mA	±199.9mA	±1999mA	1.999 / 19.99mA	199.9 / 1999mA	

	m					m	
m							
	“Or” for input > 6.2A	“Or” for input > ±1.999mA	“Or” for input > ±19.99mA	“Or” for input > ±199.9mA	“Or” for input > ±1999mA	“Or” for input > 19.99mA	“Or” for input > 1999mA
	5 to 4000	———					
	0.001, 0.01,0.1, 1A(depending upon shunt setting)	0.001	0.01	0.1	1	0.001/0.01	0.1/1
	1 Ø - 2 wire						
m	5VA max.						
	240V AC (± 10%), 50 / 60Hz ; 110V AC (± 10%), 60Hz						
	Shunt	Direct					
	170gm	170gm	170gm	170gm	170gm	170gm	170gm
	YES	YES	YES	YES	YES	YES	YES

^ ¡ ¡ ³ º~ ¡ ·	₩ ± 0.5% of full scale
j £~± ³ º£ « £¬²= j £²¦ - ¢	₩ True RMS
p~ « ®ª§¬¥=o ~²£	₩ P=±~ « ®ª£±=L=±£ ¡ - ¬¢
_ ³ º¢£¬=	₩=MKR s ^=~²=R ^=^ `=E ` q=§¬®³²F
b¬´§° - ¬ « £¬²~ª= ` - ¬¢§²§ - ¬±	
q£ « ®£°~²³ º£	₩ l ®£°~²§¬¥¶=JNM° ` ³ -=RR° `
	p² - º~¥£==¶=JOM° ` ³ -=TR° `
e ³ « §¢§²·	₩ r ®=² -=VR B=o e£¬ - ¬=¡ - ¬¢£¬±§¬¥F
^ª²§²³ º£	₩ r ®=² -=OMMM= « £²£°±
m -ªª³³ §- ¬=¢£¥°££	₩ ff
f¬±²~ªª~²§ - ¬= ` ~²£¥ - º ·	₩=ff=EPMM s F
m° - ²£¡ ²§ - ¬= ` ª~±±	₩ ff
j - ³ ¬²§¬¥=	₩=m~~£ª= « - ³ ¬²§¬¥

l º¢£°§¬¥=f¬¤ - º « ~²§ - ¬
k - ²£=¶=c - º= ` b=~~¬¢= r i=¡ £°²§¤§£¢=®° - ¢³ ¡²l=^¢¢J ` b=)=J ` r =
±³ ¤¤§¶=² - = - º¢£°= ¡ - ¢£K
c - º=£¶~ « ®ª£= j ^NOJ ` r =)= j ^PMOJ ` b
c - º=NNM s=p³®®ª · =~¢¢=JNNM s=§¬= - º¢£°= ¡ - ¢£
c - º=£¶~ « ®ª£= j ^NOJNNM s J ` r =)= j ^PMOJNNM s J ` b

m

^ªª= ±~¤£² · = °£ª~²£¢= ¡ - ¢§¤§ ¡ ~²§ - ¬±l= ± · « - ª±= ~~¢= §¬±²º³ ¡²§ - ¬±= ²¦ ~²= ~®®£~º=§¬²¦§±= - ®£°~²§¬¥= « ~~¬³ ~ª= - º= - ¬=²¦ £±£¯³§® « £¬²= « ³ ±= £±²º§¡ª · = ¤ - ª - µ£¢=² - = £¬±³ º£²¦ £= ±~¤£² · = - ¤= ²¦ £= - ®£°~²§¬¥=®£°± - ¬¬£ª=~ ±= µ£ª=~ ±= ²¦ £±¬±²º³ « £¬º=

f¤= ²¦ £= £¯³§® « £¬²= §±= ¬ - ²= ³±£¢= §¬= ~= « ~¬¬£º= ±®£¡§¤§£¢= - = ²¦ £= « ~¬³¤~¡²³ º£°= §²= « §¥¦²= §« ®~§º= ²¦ £= ®° - ²£¡²§ ¬= ®° - ´§¢£¢= - = ²¦ £= £¯³§® « £¬²(

- a - ¬¬ - ²=³±£²¦ £±£¯³§® « £¬²¤¤²¦ £°£±±=~¬ · = « £¡ ¦ ~¬§¡ ª=¢~ « ~¥£(
- b ¬±³ °£²¦ ¬²²¦ £±£¯³§® « £¬²±±³®®%£¢=µ§²¦ = ¡ - º° £¡²´ - ª²~¥£(

⚠ ` ^ r qf l k=₩

NK o £~¢= ¡ - « ®ª£²£=§¬±²º³ ¡²§ - ¬±=®°§ - º=² - = §¬±²~ªª~²§ - ¬= ¬~¬¢= - ®£°~²§ - ¬= - ¤= ²¦ £=³ - §²(

OK o §±©=- ¤=£ª£¡ º°§¡ ±¦ - ¡ ©(

PK q¦ £= £¯³§® « £¬²= §¬= §²±= §¬±²~ªª£¢= ±²~²£= « ³ ±²= ¬ - ²= ¡ - « £= §¬= ¡ª - ±£ ®° - ¶§ « §² · ²= = ¬ ¬ · = ¦ £¬²§¬¥=± - ³ º ¡ £±l= ¡ ~ ³ ±²§¡ = ´ ~®® - º ±l= - §ª§l=±²£~ « l= - º - ²¦ £º=³ ¬µ ~~¬²£¢=®° - ¡ £±±= · =®° - ¢ ³ ¡²±(

ª²~ ¡ ¡ ³ º~ ¡ ·	₩ ± 0.5% of full scale
j £~± ³ º£ « £¬²= j £²¦ - ¢	₩ True RMS
p~ « ®ª§¬¥=o ~²£	₩ P=±~ « ®ª£±=L=±£ ¡ - ¬¢
_ ³ º¢£¬=	₩=MKR s ^=~²=R ^=^ `=E ` q=§¬®³²F
b¬´§° - ¬ « £¬²~ª= ` - ¬¢§²§ - ¬±	
q£ « ®£°~²³ º£	₩ l ®£°~²§¬¥¶=JNM° ` ³ -=RR° `
	p² - º~¥£==¶=JOM° ` ³ -=TR° `
e ³ « §¢§²·	₩ r ®=² -=VR B=o e£¬ - ¬=¡ - ¬¢£¬±§¬¥F
^ª²§²³ º£	₩ r ®=² -=OMMM= « £²£°±
m -ªª³³ §- ¬=¢£¥°££	₩ ff
f¬±²~ªª~²§ - ¬= ` ~²£¥ - º ·	₩=ff=EPMM s F
m° - ²£¡ ²§ - ¬= ` ª~±±	₩ ff
j - ³ ¬²§¬¥=	₩=m~~£ª= « - ³ ¬²§¬¥

⚠ = t ^ o k f k d=

NK q - =®°£´ £¬²³² ¦ £²º§±©=- ¤=£ª£¡ º°§¡ ±¦ - ¡ ©l=®) - µ£°=±³®®ª · ³² ¦ £=£¯³§® « £¬²= « ³ ±²= £©£®²= l c c=µ ¦ §ª£¢§ - §¬¥³¦ £=µ§º§¬¥=~ º°~¬¥£ « £¬²(

OK= t §º§¬¥±¦ ~ª= £¢§ - ¬£±²º§¡ª · = ¡ ¡ - º¢§¬¥³² ¦ £²£° « §¬~ª§~ · - ³²(
` - ¬§º « ³² ¦ ~²~ª=¡ - ¬¬£¡ ²§ - ¬±=~ º£¡ - º°£¡ ²(

PK r ±£ª³¥¥£¢³£° « §¬~ª±(

QK q - º£¢³ ¡ ££ª£¡ º° - « ~¥¬£²§ ¡ §¬²£º¢£°£¬ ¡ £=³ ±£=- ¤=µ§º£±=µ§²¦ = ¢£¯³~²£= º~²§¬¥±=~¬¢= ²µ§±²±= - ¤= ²¦ £=±~ « £=§¬=£¯³~ª=±§¸ £=±¦ ~ª= £= « ~¢£=µ§²¦ ±¦ - º²£±²=¡ - ¬¬£¡ ²§ - ¬±(

RK i ~ · - ³²= - ¤=¡ - ¬¬£¡ ²§¬¥=¡ ~ ª£±±¦ ~ª= £=~µ ~ · ¤º - « =~¬ · =§¬²£º¬~ª=b j f=
± - ³ º¡ £(

SK ` ~ ª£=³ ±£¢= ¤ - º= ¡ - ¬¬£¡ ²§ - ¬=² - = ® - µ£º=± - ³ º¡ £l= « ³ ±²= ¦ ~´ £=~¡ º° - ±±
±£¡ ²§ - ¬= - ¤=MKR « « ©= ² - = OKR « « ©= EOM=² - = NQ ^ t d)=TR ` E « §¬FFl= q ¦ £±£=
µ§º£±±¦ ~ª=¦ ~´ £=¡ ³ º°£¬²=¡ ~ º° · §¬¥¡ ~ ®~ ¡ §² · = ¤=S ^(

TK= ` - ®®£º=¡ ~ ª£±¦ - ³ª¢= £=³ ±£¢=£p²º~¬¢£¢= - º=p§¬¥ª£=¡ - º£=¡ ~ ª£F

UK _ £¤ - º£= ~²²£ « ®²§¬¥= µ - º©= - ¬= ¢£´ §¡ £l= £¬± ³ º£= ~ ±£¬¡ £= - ¤= ´ - ª²~¥£±
³ ±§¬¥=~ ®® º - ®º§~²£=´ - ª²~¥£¢£²£¡ ²§ - ¬¢£´ §¡ £(

⚠ ` ^ r qf l k=₩

NK q ¦ ±±=£¯³§® « £¬²l= £§¬¥= ³§²²)§¬J² · ®£l= ¬ - º « ~ª ª · = £¡ - « £±=~=®~º²= - ¤
« ~§¬=¡ - ¬²º - ª=®~~¬£ª=~~¢=§¬=±±³ ¡ ¡ = ¡ ~±£=² ¦ £=²£° « §¬~ª±¢ - = ¬ - º=²º£ « ~§¬
~ ¡ ¡ £±±§ ª£² · ²¦ £=£¬¢=³±£º=²£²§¬±²~ª²£º§¬±²~ª=~§¬=~¢§¬²£º¬~ª=µ§º§¬¥(

OK ` - ¬¢³ ¡²- º±= « ³ ±²= ¬ - ²= ¡ - « £=§¬=¡ - ¬²~ ¡²=µ§²¦ =² ¦ £=§¬²£º¬~ª=¡ §º ¡ ³§²º · = - ¤=
²¦ £=£¯³§® « £¬²= - º£ª±£²= « ~ · ±£~¢² · = ±= - ¤=£² · = ¦ ~ , ~º¢² ¦ ~²= « ~ · §¬²² ³ º¬=
£¬¢~¬¥£º²§º£= - º=¡ ~ ³ ±£=£ª£¡ º°§¡ ª=±¦ - ¡ ©² · ²¦ £= - ®£º~²- º(

PK ` §º¡ ³§²= º£~©£º= - º= « ~§¬=±=µ§²¦ = « ³ ±²= £=§¬=±²~ª®¢= £²µ££¬=®) - µ£°
± - ³ º¡ £= ~¬¢= ±³®®ª · = ²£º « §¬~ª±= ² - = ¤ ~ ¡§º§²~²£= ® - µ£º= l k= - º= l c c
¤³ ~¡ §º - ¬(= e - µ£´ £º=² ¦ §±= ±µ§²¦ = - º= º£~©£º= « ³ ±²= £= §¬±²~ª®¢=§¬= ~
¡ - ´ £¬§£¬²®) - ±§º§ - ¬=¬ · º « ~ª ª · = ¡ £±±§ ª£² · ²¦ £= - ®£º~²- º(

QK _ £¤ - º£= ¢§±¡ - ¬¬£¡ ²§ - ¬¥= ² ¦ £= ±£¡ - ¬¢º · = - ¤= ²¦ £= £¶²£º~¬~ª= ¡ ³ º°£¬²
²º~~¬±¤ - º « £º= ¤º - « = ² ¦ £= £¯³§® « £¬²l= « ~©£= ±³ º£= ² ¦ ~²= ²¦ £= ¡ ³ º°£¬²
²º~~¬±¤ - º « £º=§±=±¦ - º²= ¡ §º ¡ ³§²£¢=² - = ~´ - §¢=§±©= - ¤=£ª£¡ º²º§¡ ~ª=±¦ - ¡ ©= ~~¢
§¬¨³º · (

RK q ¦ £=£¯³§® « £¬²=±¦ ~ª= ~²= £=§¬=±²~ª®¢=§¬=£¬´ §º - ¬ « £¬²~ª= ¡ - ¬¢§²§ - ¬±
- ² ¦ £º²² ¦ ~¬³¦ - ±£=« £¬²§ - ¬£¢§¬³² ¦ §±=« ~¬³ ~ª(

SK q ¦ £=£¯³§® « £¬²¢ - £±= ¬ - ²= ¦ ~´ £= ~= ³§²²)§¬J² · ®£= ¤³±£(= f¬±²~ª= ~ª= ~²= ¤
£¶²£º¬~ª=¤³±£= - ¤= º~²§¬¥=OTR s =^ ` =L=MKR ^ « ®= ¤ - º= £ª£¡ º°§¡ ª=¡ §º ¡ ³§²º · =L
~²²£º · §±=¦ §¥ ¦ ª · ²£¡ - « « £¬¢£¢(=

a - ¡ (=¬~ « £=¶= l m=f k p q== j ^=p£º§£±========== l mPTPJ s MN=Em~¥£=N= - ¤=OF

c - °=§¬±²~ªª§¬¥°²¦£= «£²£°
N(m°£®~°£= ²¦£= ®~¬£ª= ¡ ³²- ³²= µ§²¦= ®°-®£°= ¢§«£¬±§-¬±= a±= ±¦-µ¬
£ª-µ.

	l ³²ª§¬£= a§«£¬±§-¬±=£§¬=««F	m~¬£ª=¡ ³²- ³² =a§«£¬±§-¬±=£§¬=««F
j ^NO	RO, NMO, QIR, RM, QOMO	QS, VO
j ^RMN	RO, RO, PIR, SUIR, QRMR	QSIR, QSIR
j ^OMuu	TS, TS, PIR, RM, STIR	STIR, STIR
j ^PMO	VV, VV, R, QS, VA	VO, VO

O(=m³±¦=²¦£= «£²£°=§¬²-=²¦£=®~¬£ª= ¡ ³²- ³²(= p£¡ ³°£=²¦£= «£²£°=§¬=§²±=
®ª~¡£= ·=®³±¦§¬¥°²¦£=¡ª~«®=-¬=²¦£=°£~°=±§¢£(=q¦£=¡ª~«®±=«³±²= £
±£¡ ³°£¢§¬=¢§~¥-¬~ª·=-®®-±§²£=ª-²±(

P(c-°=®°-®£°=±£~ª§¬¥l=§¥¦²£¬=²¦£=±¡°£µ±=£´£¬ª·=µ§²¦=°£¯³§°£¢§²-°¯³£(
q£° «§¬~ª±¡°£µ=§¥¦²£¬§¬¥³-°¯³£=
M(SU=kJ«³-=M(TV=kJ«=£S(MNUf¬Ji ³-=S(VVOf¬Ji F
p¡°£µ=¡ª~«®=§¥¦²£¬§¬¥³-°¯³£=M(NkJ«=£M(UUR=i J§¬¡¦F

j ^fkqbk^k`b

N(q¦£=£¯³§@«£¬²=±¦-³ª¢= £=¡ª£~¬£¢=°£¥³ª~ª·=²-=~´-§¢= ª-¡©~¥£=-¤
´£¬²§ª~²§¬¥®~°²±(

O(¯ª£~¬=²¦£=£¯³§®«£¬²=µ§²¦=~=¡ª£~¬¬¢°·=-°=¢~«®=¡ª-²¦(

a-=¬-²=³±£~¬·=¡ª£~¬§¬¥~¥£¬²=-²¦£°²¦~¬µ~²£%=

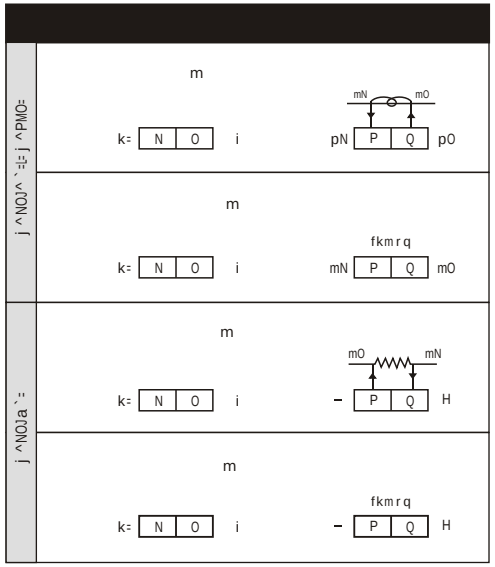

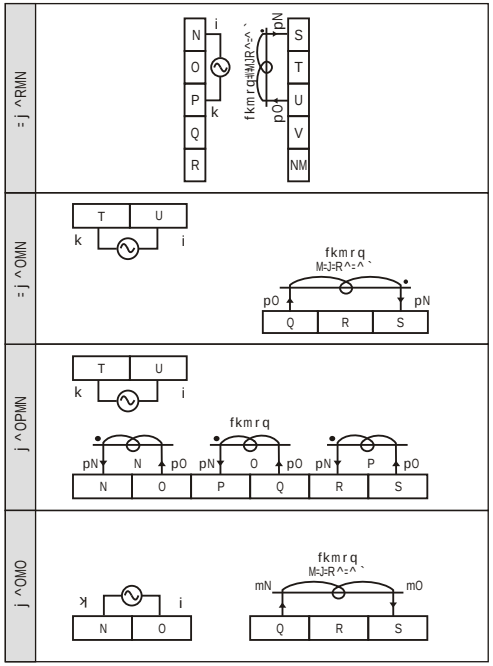

`~±£=¤-°= j ^NO=^`= j -¢£ª±=E`q=f¬®³²F=L=`~±£=¤-°= j ^PMO=

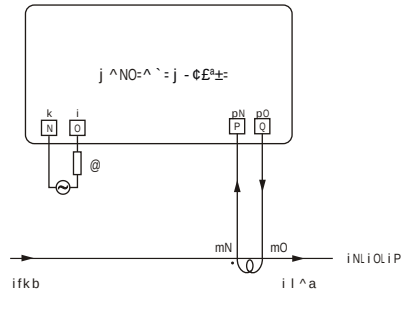

`~±£=¤-°= j ^NO=^`= j -¢£ª±=Ea§°£¡²=f¬®³²F

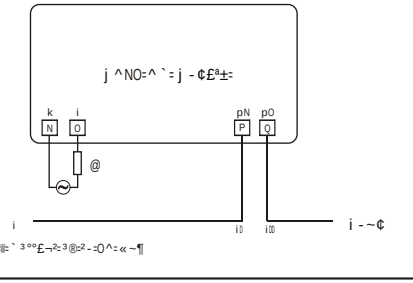

k-²£=ll=`³°°£¬²=³@=²-=O^=«~¶

`~±£=¤-°= j ^NO=a`= j -¢£ª±=Ep¦³¬²=f¬®³²F

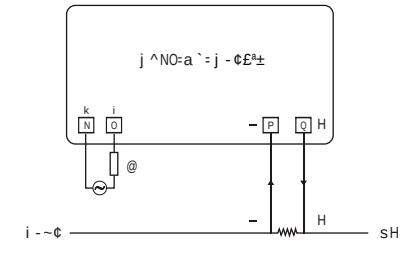

k-²£=ll=b¶²£°¬~ª=p¦³¬²=o~²§¬¥=ll=RM«sLTR«´LNMM«s==~±=®£°=°£¯³§°£«£¬²=

`~±£=¤-°= j ^NO=a`= j -¢£ª±=Ea§°£¡²=f¬®³²F

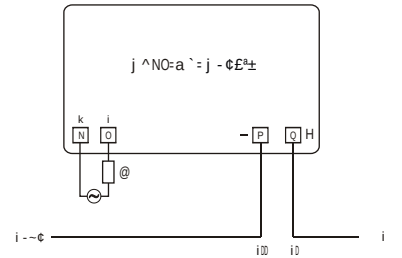

`~±£=¤-°= j ^OPMN

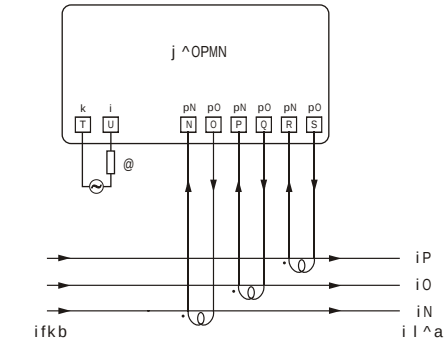

`~±£=¤-°= j ^OMN

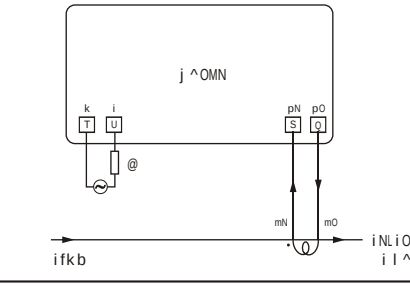

`~±£=¤-°= j ^RMN

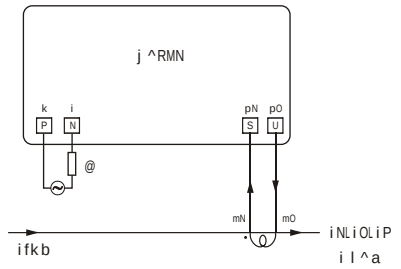

`~±£=¤-°= j ^OMO

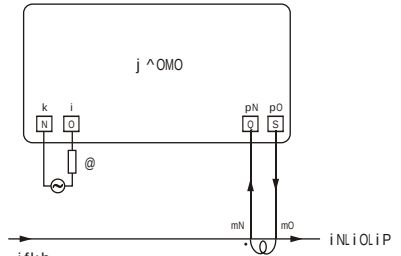

@=^ª=¤³±£²·®£±=ll=MKR^=¡ª~±=`` =r i=²·®£=(=MKR^=¤~±²~¡²§¬¥=SMMs

q-=£¬²£°=§¬²-=¡-¬¤§¥³°~²§-¬=«-¢£=ll=m°£±=£●F=±µ§²¦=¤-°=R±£¡(=
~ª²£°=µ¦§¡¦l
NF=c-°=`q=²·®£=«-¢£ª±=ll=?¡²°?=µª=- £=¢§±®ª~·£¢=§¬§²§~ª=·(
`q=±£²²§¬¥±=¡~¬= £=¢-¬£=§¬=±²£®±=µ§²¦=£´£°·=®°£±±=-¤=²¦£=²~¡²=
©£·=~ª²°£~°=±§¢£=-¤=²¦£=®°-¢³¡²(
OF=c-°=±¦³¬²=²·®£=«-¢£ª±=ll=?®°¥?=µª=- £=¢§±®ª~·£¢=§¬§²§~ª=·(
====p¦³¬²=±£²²§¬¥±=¡~¬= £=¢-¬£=§¬=±²£®±=µ§²¦=£´£°·=®°£±±=-¤=²¦£=²~¡²
©£·=~ª²°£~°=±§¢£=-¤=²¦£=®°-¢³¡²(
`q=:=p¦³¬²=±£²²§¬¥±=ll=RI=NMI=NRI=OMI=ORI=PMI=QMI=RMI=SMI=TRI=UMINMMI=
NORI=NRMI=NTRI=OMMI=ORMI=PMMI=QMMI=RMMI=SMMI=SPMI=TRMI=UMMI=NMMMI=
NOMMI=NRMMINSMMI=OMMMI=OORMI=ORMMI=PMMMI=POMMI=QMMMI=RMMM
Ek-²£=ll=q¦£=±£²²§¬¥±=¦§¥¦ª§¥¦²£¢=~ -´£=°£~°£~´~§ª~ ª£=-=ª·=§¬=±¡^OMN=L=
========== j ^OPMN=L=¡ ^RMNF
q-=£¶§²=¤°- «=¡-¬¤§¥³°~²§-¬=«-¢£=ll=±µ§²¡¦=l cc=²¦£=³¬§²=~¬¢=²¦£¬=
±µ§²¡¦=l k=-°=²¦£=³¬§²=µ§ª~^³²-=b¶§²=~ª²£°=NMM±£¡(¢¤=¬-=©£·=±±®°£±±£¢(

m~¥£=±¡°-ª§¬¥=¡~¬= £=¢-¬£=²¦°-³¥¦=§¤¤£°£¬²=®¦~±£=¡³°°£¬²=
®~¥£±=µ§²¦=£´£°·=®°£±±=-¤=²¦£±£ª£¡²-°=±µ§²¡¦=§¬=¡^OPMN(

Ep®£¡§§¡~²§-¬±=±³ ´£¡²=²-=¡¦~¬¥£=~±=¢£´£ª-®«£¬²=§±=~¡-¬²§¬³-³±=®°-¡£±±(F

p£ª£¡=` -¬²°-ª±=m´²(=¡²¢(l=f¬¢§~

c~¡²-°·=^¢¢°£±±=ll
b iJOTLNI=bª£¡²°-¬§¡=w-¬£l=qq`=f¬¢³±²°§~ª=^°£~l=
jfa`l=j~¦~®£l=k~´§=j³«~§=J=QMM=TNMI=fkaf^(
q£%=k-(=ll=HVNJOOJOUQTSQQP=L=NUUO
c~¶=k-(=ll=HVNJOOJOUQTNTPP=f=q-ª=°££=ll=NUMM=OOT=PRP
t £ ±§²£ll=µµµ(±£ª£¡(¡-«===f·b«~§ll=±~ª£±] ±£ª£¡(¡-«

a-¡(=¬~«£=ll=lm=fkpq==j ^=p£°§£±==========lmPTPJsMN=Em~¥£=O=-¤=OF